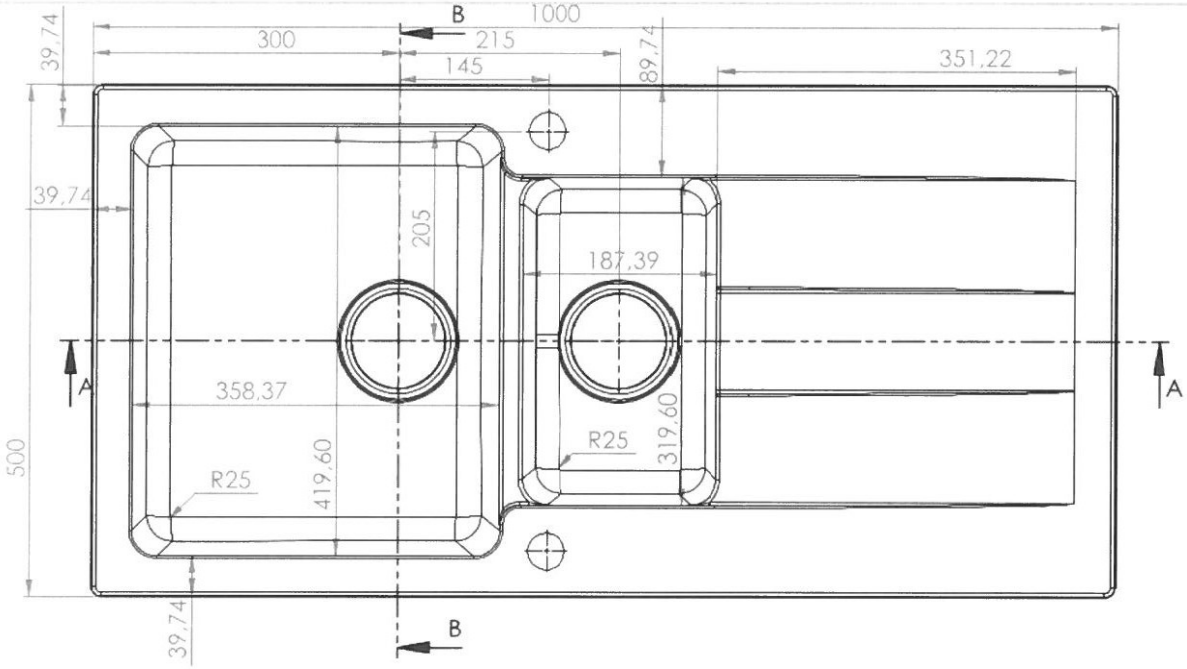

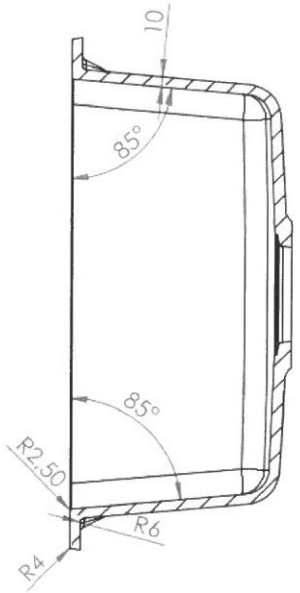

PRZEKRÓJ B-B
SKALA 1 : 5

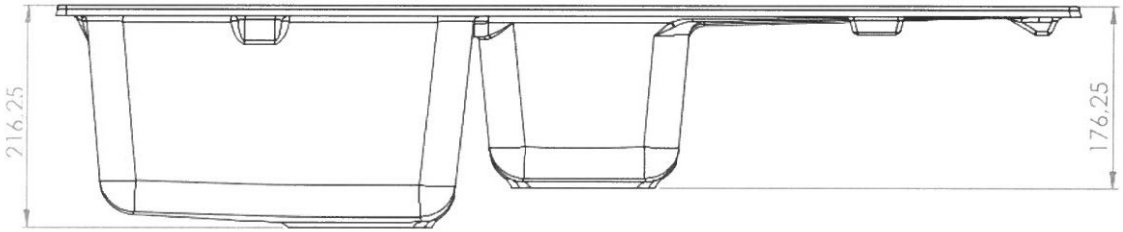

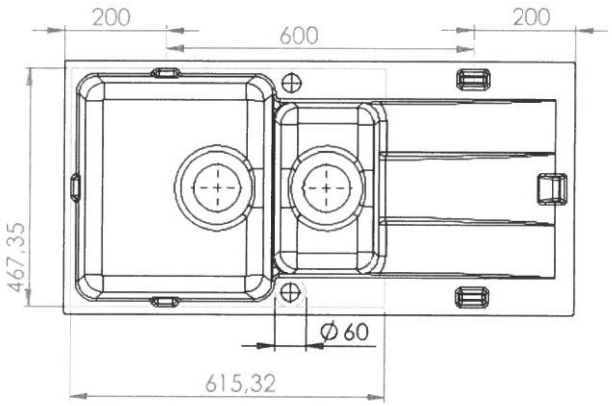

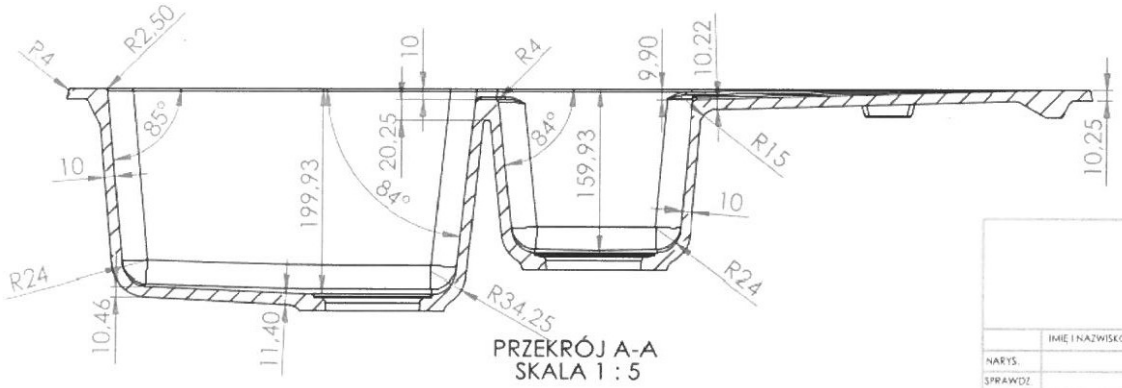

PRZEKRÓJ A-A
SKALA 1 : 5

AXIS GROUP					TYTUŁ: BREVA	
	IMIĘ I NAZWISKO	PODPIS	DATA	MATERIAŁ:	NR RYSUNKU	A3
NARYS.						
SPRAWDZ.						
ZATWIER.				WAGA:	SKALA 1:5	ARKUSZ 1 Z 1

	Numer archiwum: 27149	Data: 03-02-2017	Kierunek druku:
	Wymiar wewnętrzny: 865/560/225 mm Wymiar zewnętrzny: -	UWAGI: 1. 2. 3. 4.	Maszyna: CURIONI Łączna grubość kliszy: 5,35 mm
KOLORY: BLACK WG WZORU			Liniatura: -- lpc / -- lpi

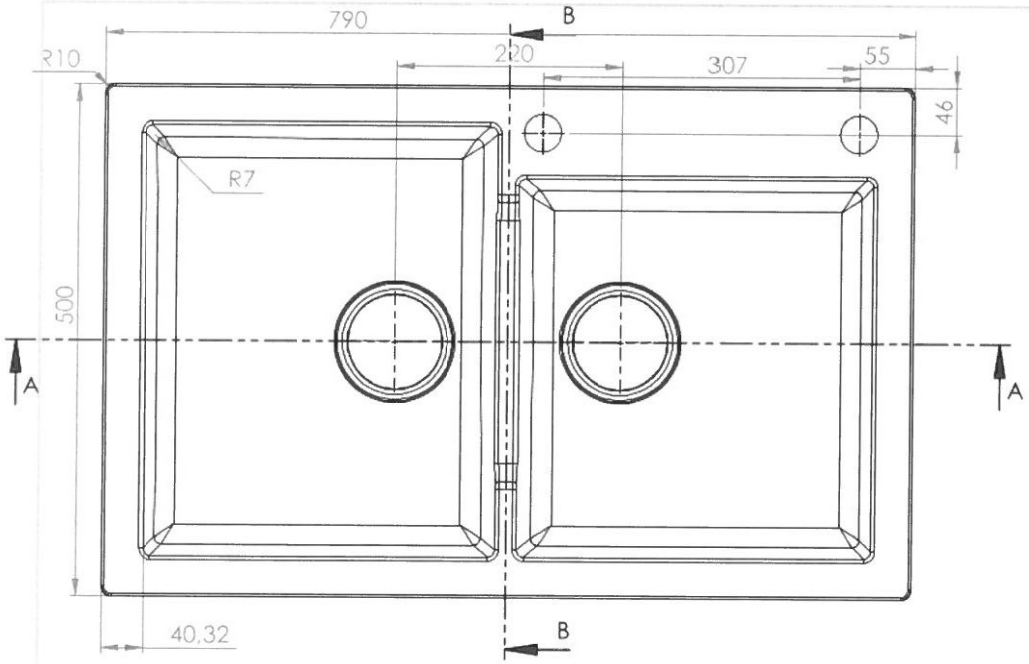

PRZEKRÓJ B-B
SKALA 1 : 5

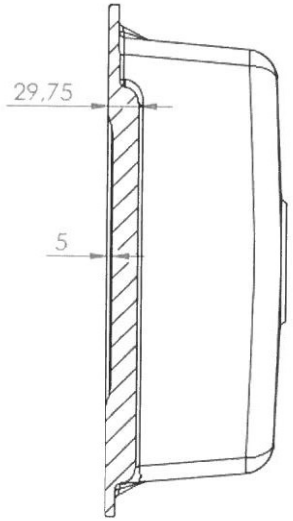

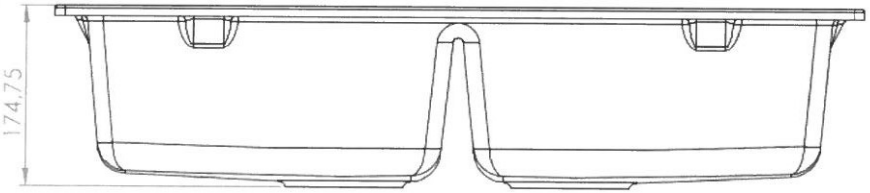

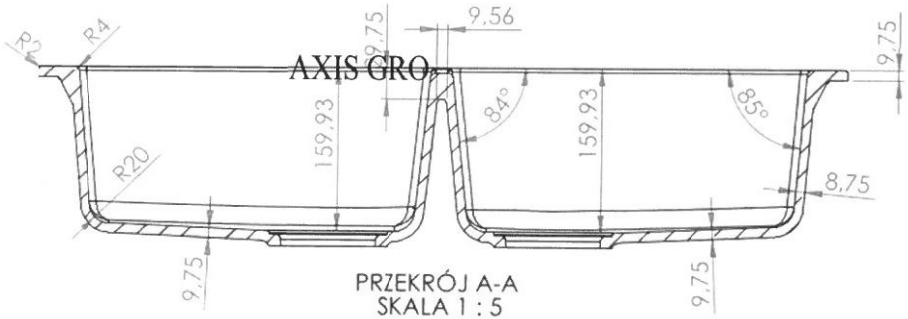

PRZEKRÓJ A-A
SKALA 1 : 5

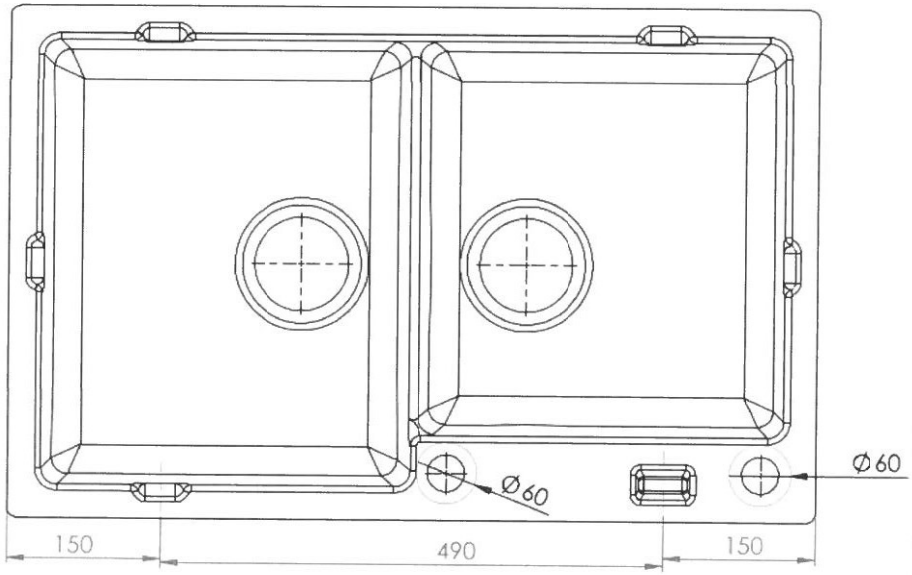

AXIS GROUP					TYTUŁ: OSTRO	
	IMIĘ I NAZWISKO	PODPIS	DATA	MATERIAŁ:	NR RYSUNKU	A3
NARYS.						
SPRAWDZ.						
ZATWIER.				WAGA:	SKALA: 1:5	ARKUSZ 1 Z 1

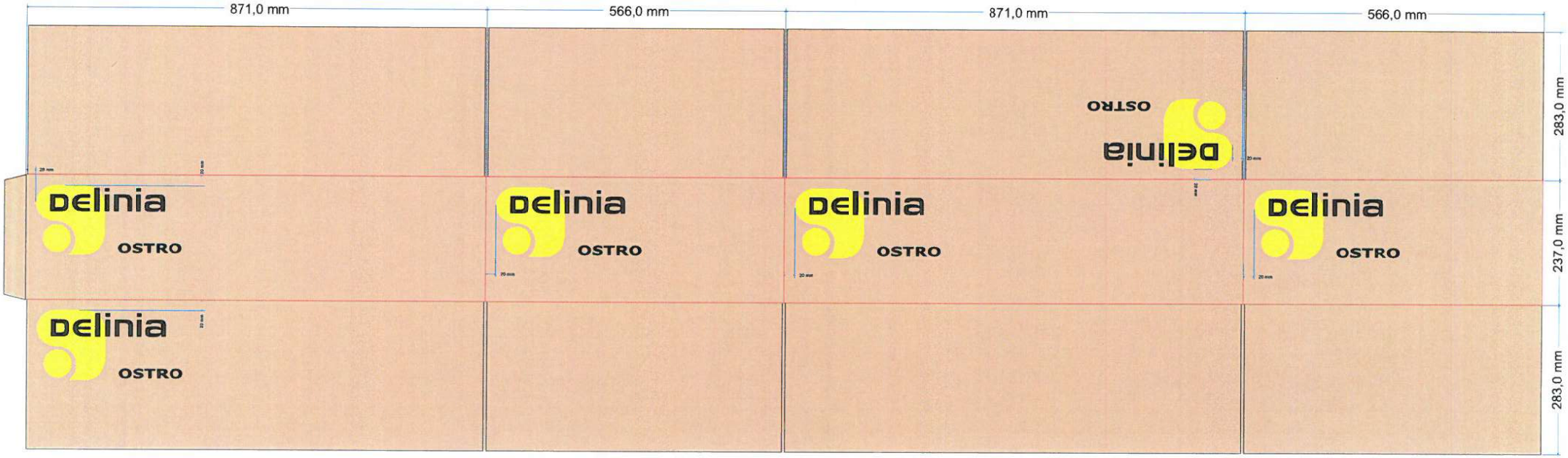

Zlecenie:	Wersja:	Nr zamówienia:	Motyw:				
30393	2	-	30393 - AXIS OSTRO				
Wymiar opakowania:	Nr wykrojnika:	Maszyna:	Grubość montażu:	Liniatura:	Fala:	Data:	Przygotował:
865x560x225	FEFCO 201	CURIONI	5,35 5,00 + 0,25 + 0,10 = 5,35	-	BC	20.10.2017	

Kolory:				
	1 kolor	BLACK		SYMULACJA TEKTURY
2	2 kolor	WG WZORU		

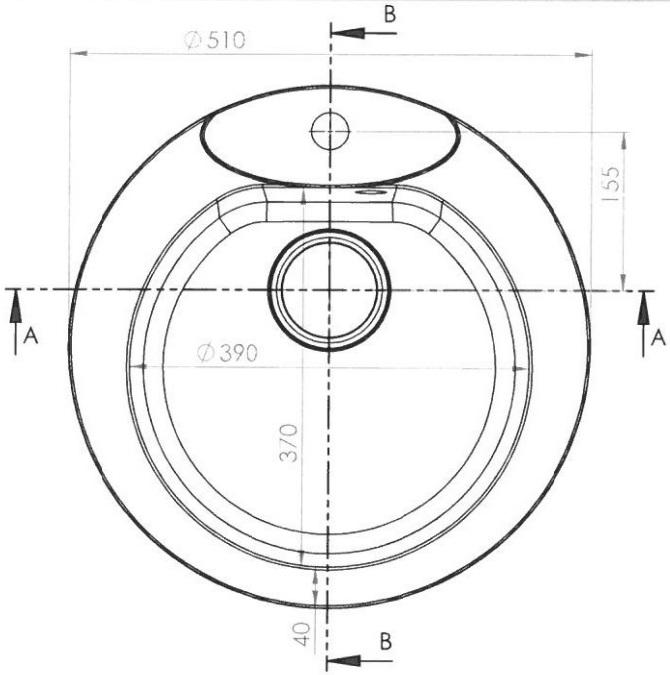

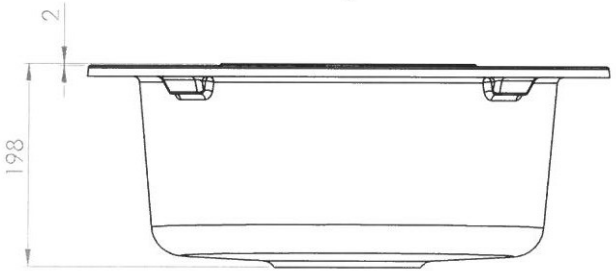

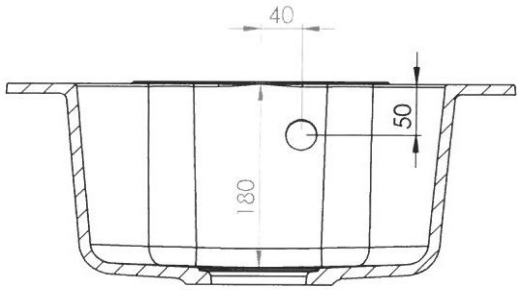

PRZEKRÓJ A-A

PRZEKRÓJ B-B

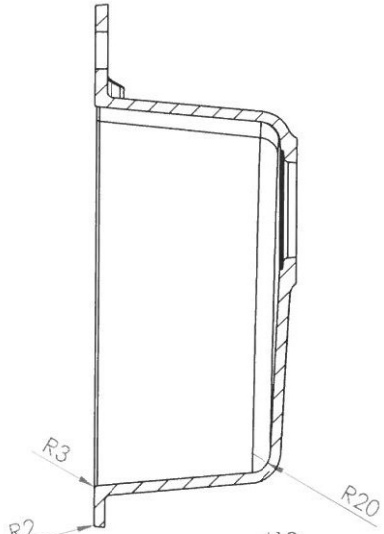

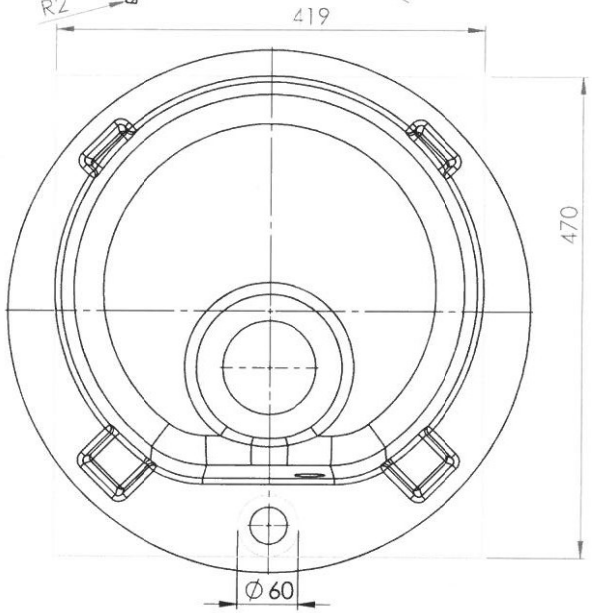

AXIS GROUP					TYTUŁ: JUGO	
	IMIĘ I NAZWISKO	PODPIS	DATA	MATERIAŁ:	NR RYSUNKU	A3
NARYS.			10.04.17.			
SPRAWDZ.						
ZATWIER.				WAGA:	SKALA:1:5	ARKUSZ 1 Z 1

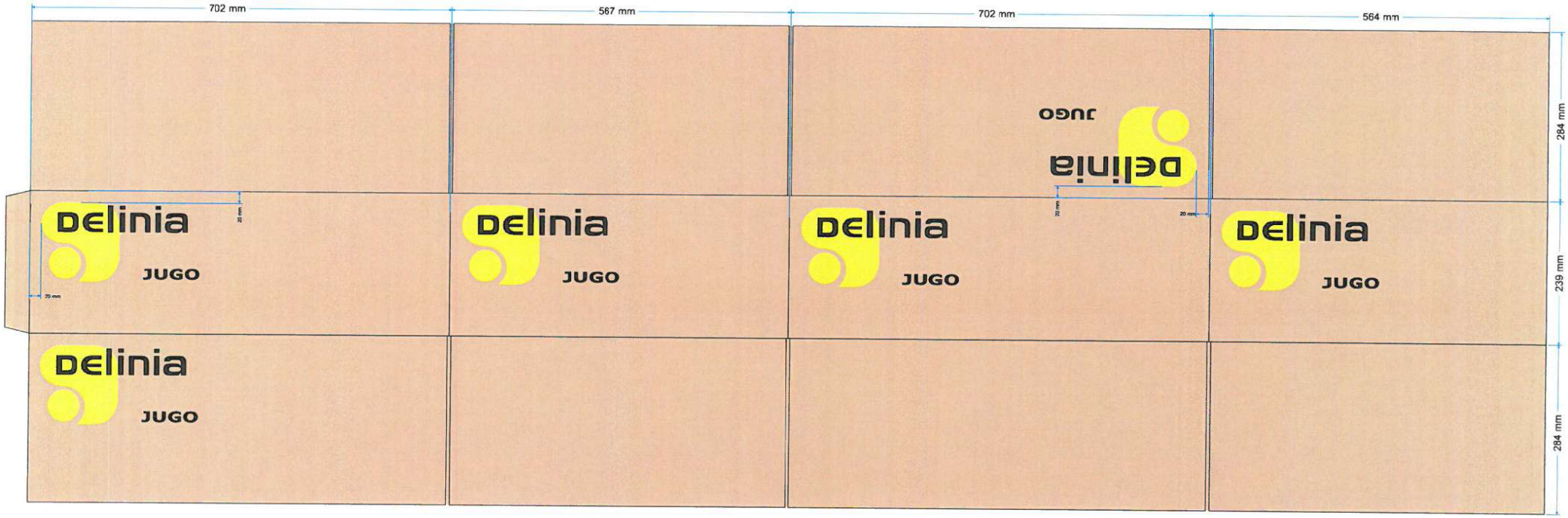

Zlecenie:	Wersja:	Nr zamówienia:	Motyw:				
28725	2	-	28725 - DELINIA JUGO 695x560x225				
Wymiar opakowania:	Nr wykrojnika:	Maszyna:	Grubość montażu:	Liniatura:	Fala:	Data:	Przygotował:
695x560x225	FEFCO 201	CURIONI	5,35 5,00 + 0,25 + 0,10 = 5,35	-	BC	13.06.2017	

Kolory:			
	1 kolor		WG WZORU
2	2 kolor		WG WZORU

SYMULACJA TEKTURY

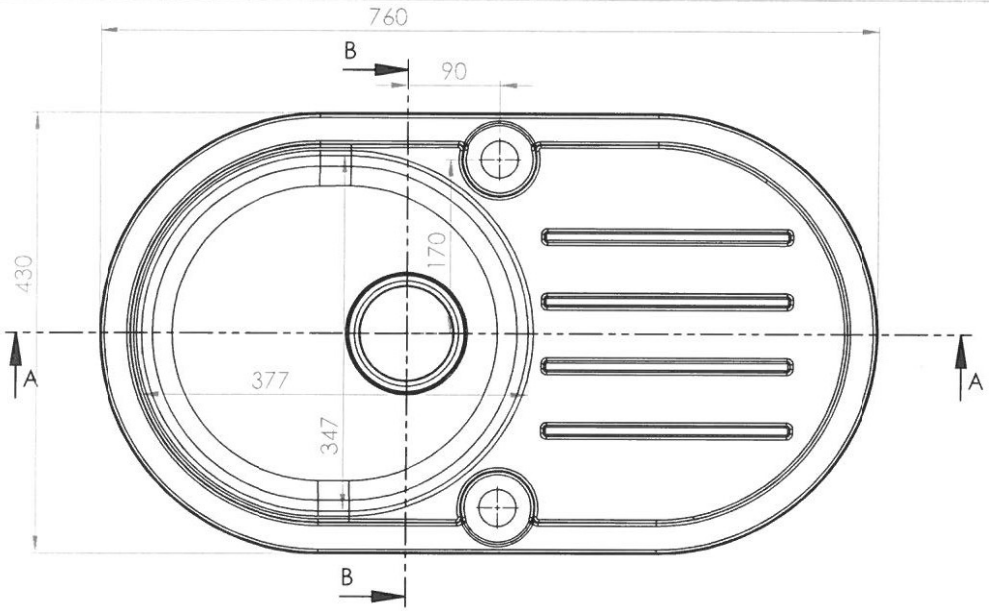

PRZEKRÓJ B-B
SKALA 1 : 5

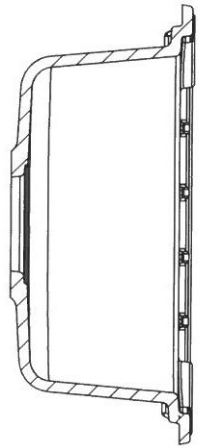

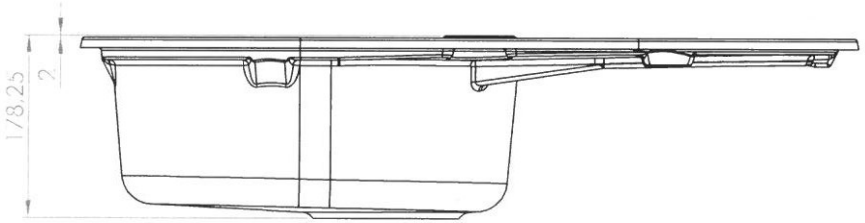

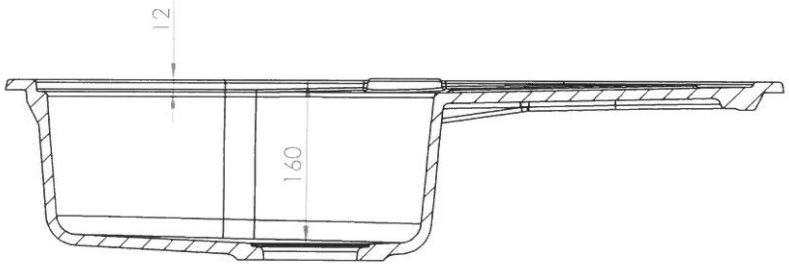

PRZEKRÓJ A-A
SKALA 1 : 5

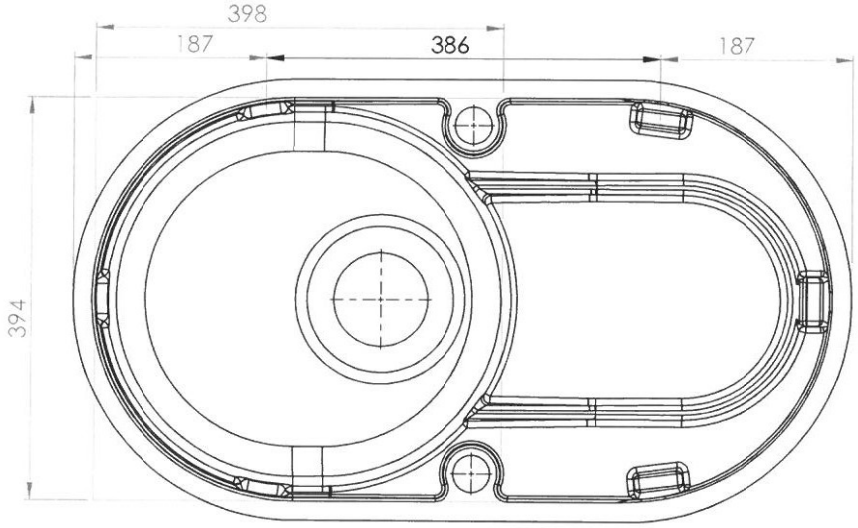

AXIS GROUP					TYTUŁ: Pasadena	
	IMIĘ I NAZWISKO	PODPIS	DATA	MATERIAŁ:	NR RYSUNKU	A3
NARYS.			13.05.16.			
SPRAWDZ.						
ZATWIER.				WAGA:	SKALA:1:5	ARKUSZ 1 Z 1

rasteRflex POZNAŃ PRZYGOTOWALNIA FLEXOGRAFICZNA Przygotowanie: KT	Numer archiwum:	Data:	Kierunek druku:
	Wymiar wewnętrzny: 865/560/225 mm	UWAGI: 1. 2. 3. 4.	Maszyna: **CURIONI**
	Wymiar zewnętrzny: -		Łączna grubość kliszy: **5,35 mm**
KOLORY: BLACK, WG WZORU			Liniatura: **-- lpc / -- lpi**

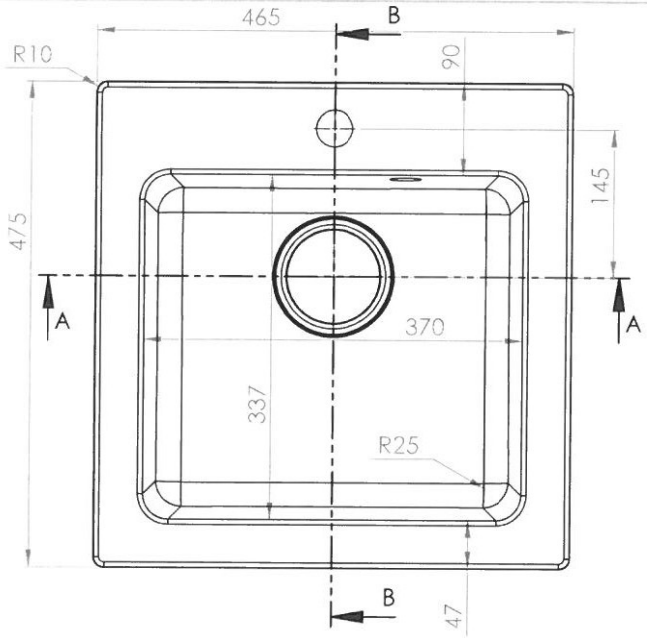

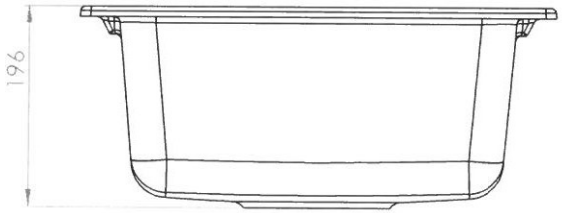

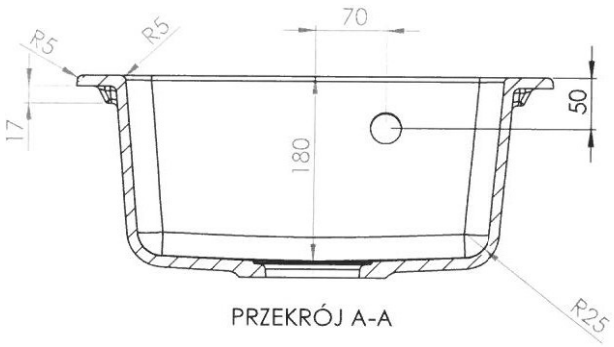

PRZEKRÓJ A-A

PRZEKRÓJ B-B

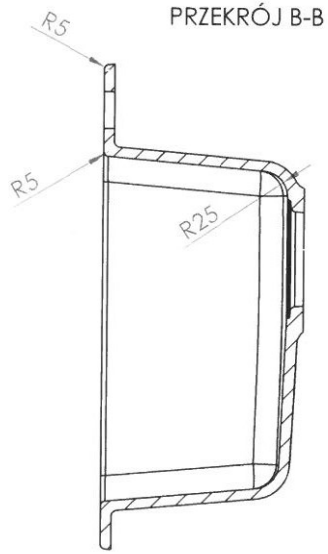

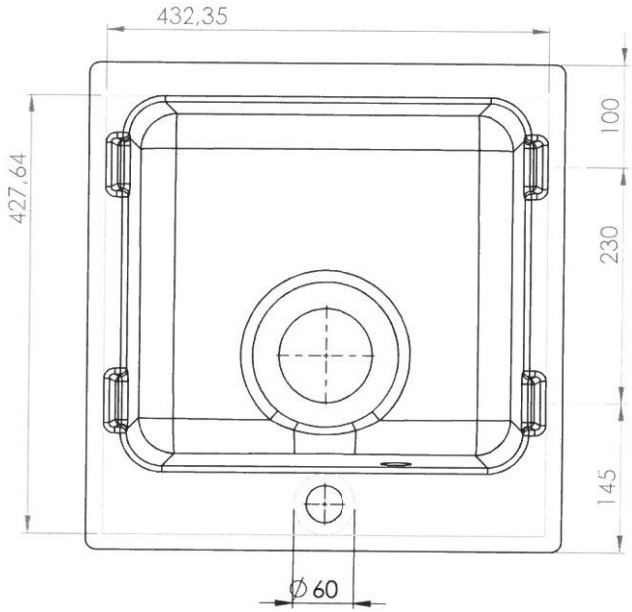

AXIS GROUP					TYTUŁ: BURIN	
	IMIĘ I NAZWISKO	PODPIS	DATA	MATERIAŁ:	NR RYSUNKU	A3
NARYS.			10.04.17.			
SPRAWDZ.						
ZATWIER.				WAGA:	SKALA:1:5	ARKUSZ 1 Z 1

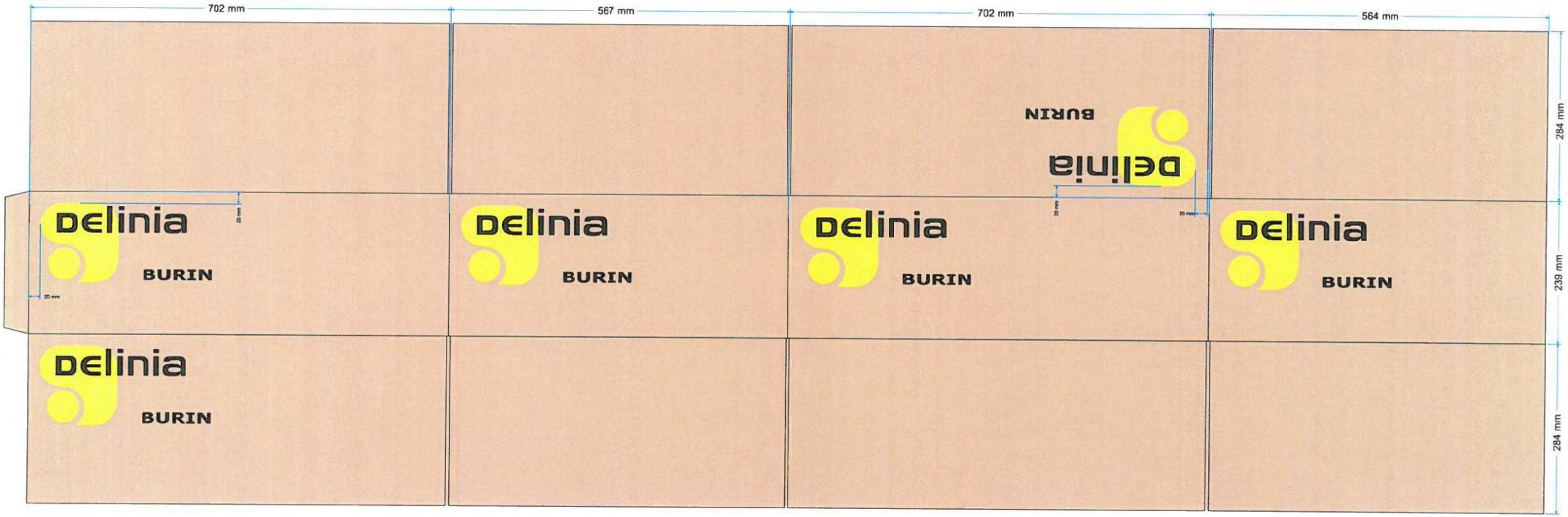

Zlecenie:	Wersja:	Nr zamówienia:	Motyw:				
28302	2	-	28302 - DELINIA BURIN 695x560x225				
Wymiar opakowania:	Nr wykrojnika:	Maszyna:	Grubość montażu:	Liniatura:	Fala:	Data:	Przygotował:
695x560x225	FEFCO 201	CURIONI	5,35 5,00 + 0,25 + 0,10 = 5,35	-	BC	13.06.2017	

Kolory:			
	1 kolor		WG WZORU
2	2 kolor		WG WZORU

SYMULACJA TEKTURY